Guía de deslizamiento BASIC GUIDE

ø 25 - 50 mm

OSP ORIGA SYSTEM PLUS

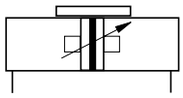

Serie OSPP- BG

Versiones estándar:
- de doble efecto con amortiguación fin de carrera ajustable
- con émbolos magnéticos para captación de la posición sin contacto

Versiones especiales:
- Tornillos inoxidables
- grasa para velocidad lenta
- Juntas Viton®
- Conexión de aire en la parte frontal
- entrada de aire por un lado
- válvulas VOE integradas

- La tapa con conexión de aire se puede girar 90°
- Longitud de carrera variable hasta 6000 mm

Características			Datos de la presión en sobrepresión
Características	Símbolo	Unidad	Observación
Generalidades			
Denominación			cilindro sin vástago
Serie			OSPP-BG
Modelo			de doble efecto con amortiguación, para captación de la posición sin contacto
Tipo de fijación			ver dibujos acotados
Tipo de conexión			Rosca
Rango de temperatura ambiental y del medio	T_{min} T_{max}	°C °C	-10 +80 - otros rangos de temperatura a petición
Peso (masa)		kg	véase la tabla de abajo
Posición de montaje			cualquiera
Medio			aire comprimido filtrado, seco (otros medios a petición)
Lubricación			lubricación de fábrica para velocidad lenta. (No necesaria lubricación adicional por neblina) Opcional: grasa para velocidad lenta
Material: Tubo del cilindro			aluminio anodizado
Material: Carro, (émbolo)			aluminio anodizado
Material: Tapa			aluminio lacado catalíticamente
Material: Cintas selladoras			acero resistente a la corrosión
Material: Juntas			NBR (opcional: Viton®)
Material: Tornillos			acero, galvanizado Opción: inoxidable
Material: Cubiertas Rascador			plástico
Rango de presión de trabajo		p_{max}	bar 8

Peso (masa) [kg]

Serie del cilindro (cilindro básico)	Peso (masa) [kg]	
	con carrera de 0 mm	por longitud 100 mm
OSPP-BG25	1,09	0,22
OSPP-BG32	2,26	0,38
OSPP-BG40	3,52	0,41
OSPP-BG50	5,30	0,58

Comparación de tamaños

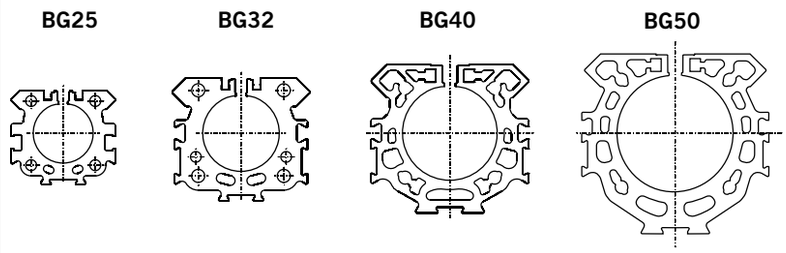

Detector magnético véase página 123-126

Reservado el derecho de efectuar modificaciones técnicas.

Guía de deslizamiento BASIC GUIDE

OSP
ORIGA SYSTEM PLUS

Serie BG 25 hasta 50
Compacta, guía deslizante robusta para cargas intermedias
• Serie OSP-P

Características:

- compacto: Carro guía integrado en tubo perfilado de cilindro
- robusto: con sistema rascador y racor de engrase para una mayor vida útil
- marcha silenciosa
- reajustable
- racor de engrase integrado
- longitudes de carrera variables hasta 6000 mm (carreras más largas a petición)

Opciones:

- versión resistente a la corrosión a petición
- Válvulas VOE
- Versión ATEX (véase página 35-36)

Accesorios:

- Soportes intermedios
- Fijaciones de tapa
- Interruptor magnético

Versiones

Accionamiento lineal neumático
Serie OSPP-BG

Sistema de sellado combinado de plástico y elementos de fieltro para retirar la suciedad y lubricar las pistas de rodadura.

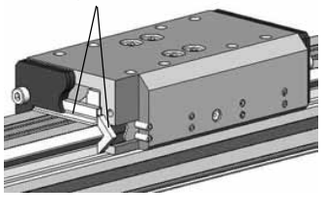

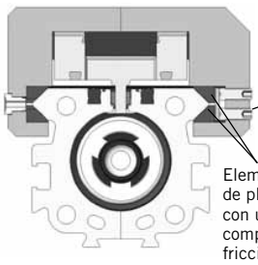

Cargas, fuerzas y pares

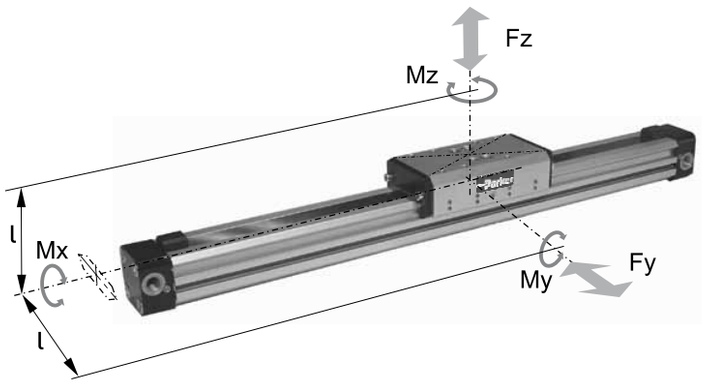

Datos técnicos

La tabla muestra los valores máximos admisibles en un funcionamiento ligero y sin sacudidas, que tampoco deben excederse en el funcionamiento dinámico.

Los datos de pares y cargas se refieren a velocidades v < 0,2 m/s.

*** Tenga en cuenta que:**
en el diagrama de amortiguación hay que sumar la masa del carro de guía a la masa para amortiguar.

$$\frac{Mx}{Mx_{max}} + \frac{My}{My_{max}} + \frac{Mz}{Mz_{max}} + \frac{Fy}{Fy_{max}} + \frac{Fz}{Fz_{max}} \leq 1$$

La suma de las cargas nunca debe ser > 1

Serie	Par máx. [Nm]			Carga máx. [Nm]	Masa de la Basic Guide [kg]		Masa * Carro de guía [kg]	Carrera de amorti-guación [mm]
	Mx	My	Mz	Fy, Fz	a 0 mm de carrera	Incremento cada 100 mm de carrera		
BG25	10	28	28	590	1,09	0,22	0,29	17
BG32	17	43	43	850	2,26	0,38	0,69	20
BG40	39	110	110	1600	3,52	0,41	1,37	27
BG50	67	165	165	2000	5,30	0,58	1,91	30

Para fijaciones véase página 44

Datos para el pedido – BASIC GUIDE

1-6	7+8	9	10	11	12	13	14-18	19	20	21	22	23	24	25
OSPPBG	25	0	0	0	0	0	01100	0	0	0	0	0	0	0

Ø del émbolo
25
32
40
50

Longitud de la carrera
Datos en mm (cinco dígitos)

Carro	
0	sin

Tiras de recubrimiento Canal para cables	
0	estándar
1	Canaleta para cables para cola de milano Ø 32, 40, 50
2	Canaleta para cables para cola de milano bilateral Ø 32, 40, 50

Émbolo o carro	
0	estándar
1	tándem
* 6	ATEX Standard [3]

Tornillos	
0	estándar
1	inoxidable

Amortiguación	
0	estándar

Lubricación	
0	estándar
1	velocidad lenta [2]

Posición de la tapa	
0	L+R 0° = frontal
1	L+R 90° = abajo
2	L+R 180° = detrás
3	L+R 270° = arriba
4	L 90° = abajo R 0° = frontal
5	L 180° = detrás R 0° = frontal
6	L 270° = arriba R 0° = frontal
7	L 0° = frontal R 90° = abajo
8	L 180° = detrás R 90° = abajo
9	L 270° = arriba R 0° = abajo
A	L 0° = frontal R 180° = detrás
B	L 90° = abajo R 180° = detrás
C	L 270° = arriba R 180° = detrás
D	L 0° = frontal R 270° = arriba
E	L 90° = abajo R 270° = arriba
F	L 180° = detrás R 270° = arriba

Conexión de aire	
0	estándar
1	en la porte frontal
2	por un lado (no se puede girar)
3	a la izquierda estándar a la derecha frontal
4	a la derecha estándar a la izquierda frontal
A	Válvulas de 3/2 vías VOE 24 V = Ø 25, 32, 40, 50
B	Válvulas de 3/2 vías VOE 230 V~ / 110 V= Ø 25, 32, 40, 50
C	Válvulas de 3/2 vías VOE 48 V = Ø 25, 32, 40, 50
E	Válvulas de 3/2 vías VOE 110 V~ Ø 25, 32, 40, 50

Juntas	
0	estándar (NBR)
1	Viton® [1]

Posición de la tapa (Alojamiento de la conexión de aire)

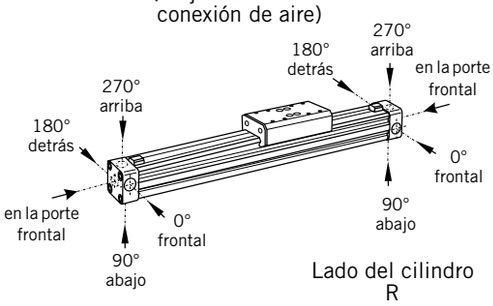

Lado del cilindro L (a la izquierda)

Lado del cilindro R (a la derecha)

* Para obtener más información sobre la guía básica ATEX, consulte la página 35

[1] No es posible vitón con VOE.

[2] Combinación "lubricación básica para velocidad lenta" y "juntas Viton®" a petición.

[3] No es posible ATEX con VOE .

Accesorios: pedir por separado

Denominación	para más información, véase la hoja
Tapa de fijación	**Página 44**
Fijación intermedia	**Página 44**
Detector magnético	**Página 123**

Reservado el derecho de efectuar modificaciones técnicas.